Hedge Trimmer Attachment
Tête Taille-Haie à Perche
Accesorio para Cortasetos

EN401MP

Instruction Manual

Manuel d'instructions

Manuel de instrucciones

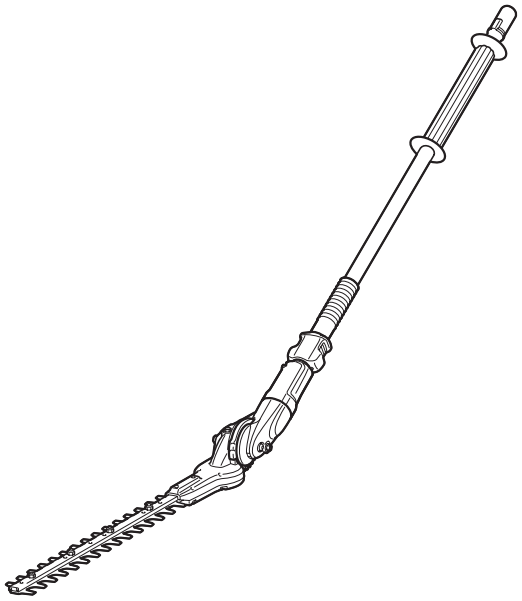

⚠ **Warning:** Before use, read this booklet and the instruction manual of the power unit. Failure to follow the warnings and instructions may cause serious or fatal injury.

⚠ **Avertissement :** Avant toute utilisation, veuillez lire ce mode d'emploi et le manuel d'instructions du groupe moteur. L'ignorance des avertissements et des instructions comporte un risque de blessure grave ou mortelle.

⚠ **Advertencia:** Antes de usar lea este folleto, así como el manual de instrucciones del equipo motorizado. No seguir las advertencias e instrucciones puede que resulte en lesiones graves o mortales.

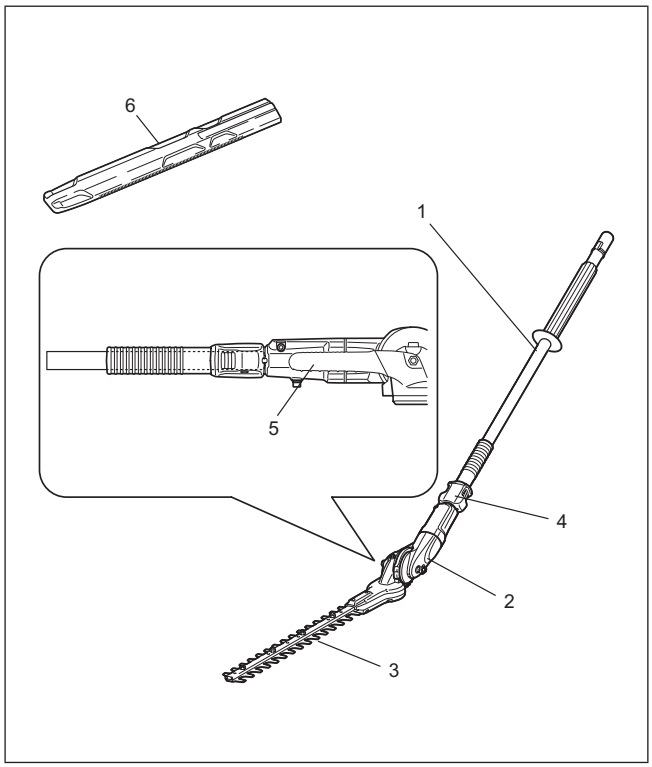

1

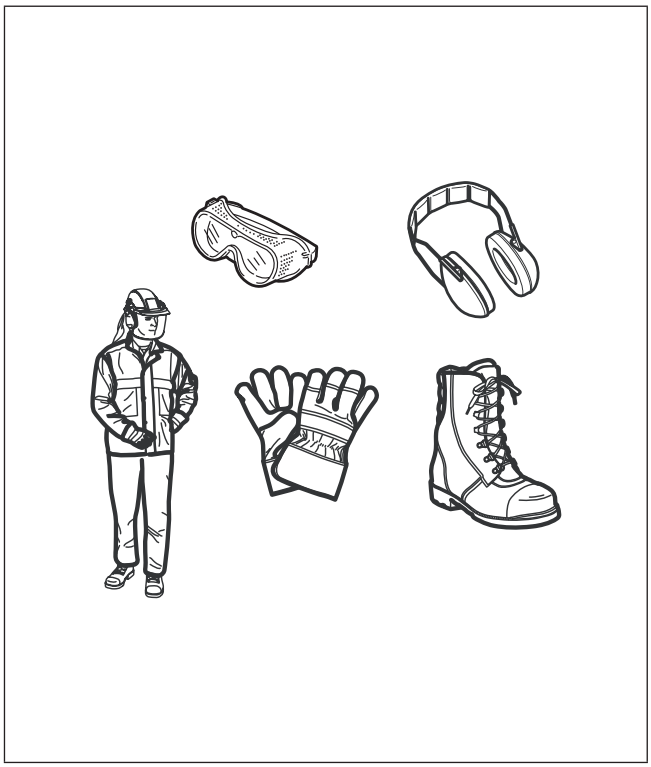

2

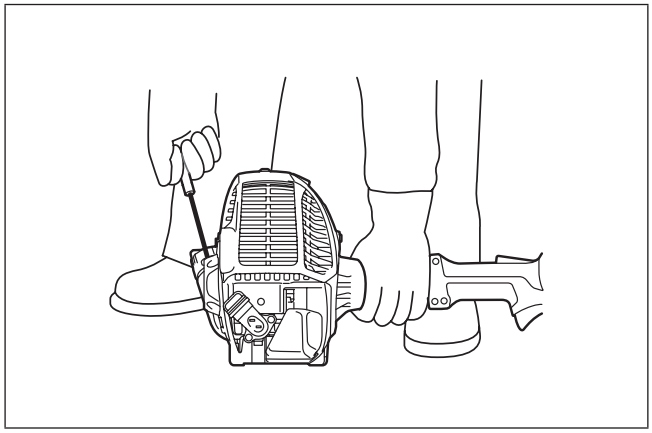

3

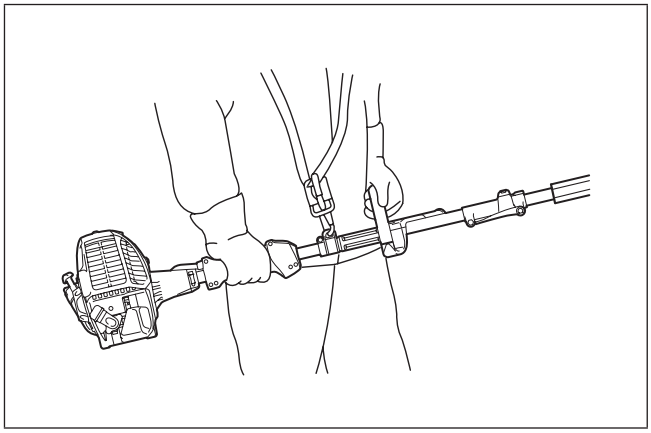

4

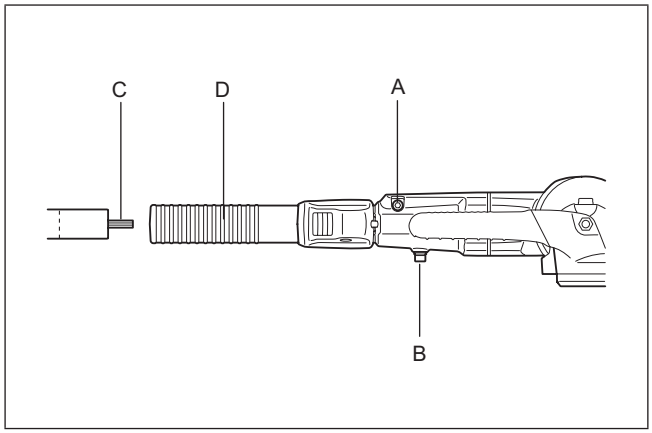

5

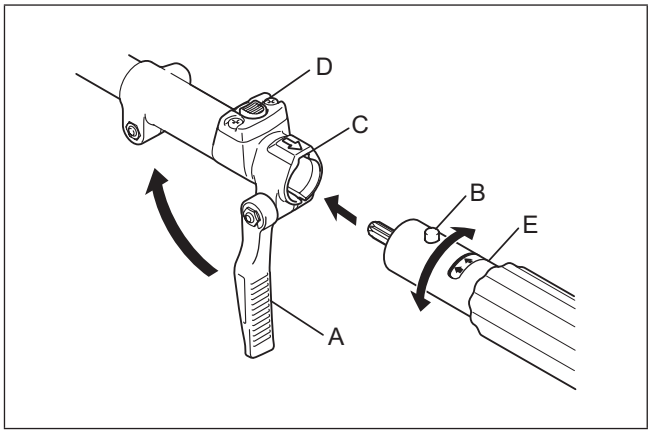

6

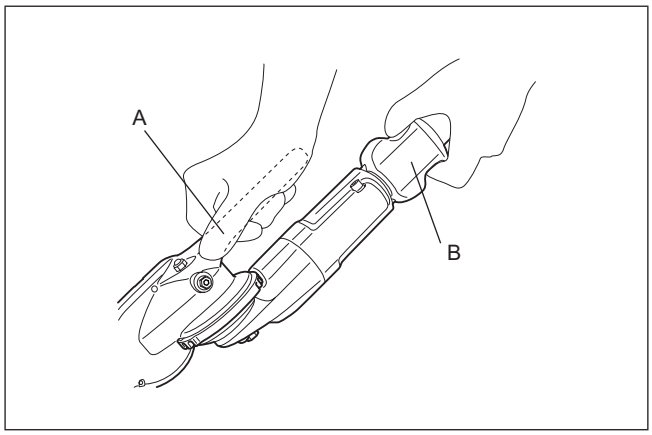

7

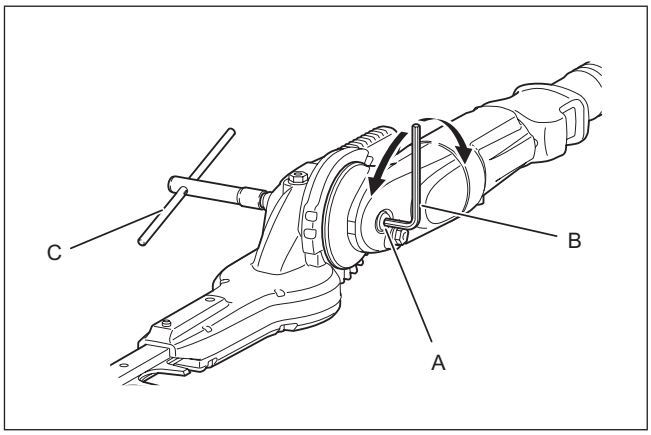

8

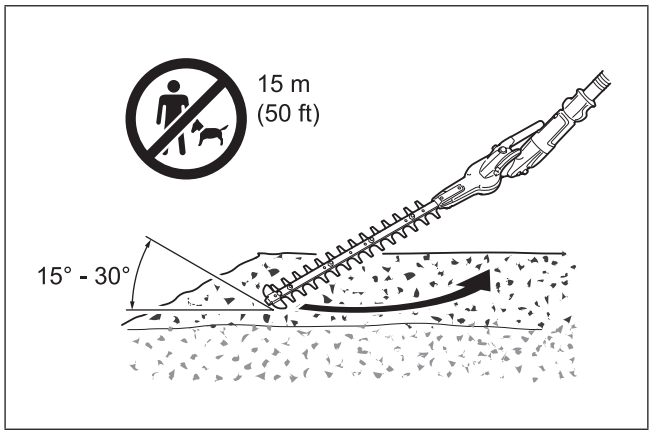

9

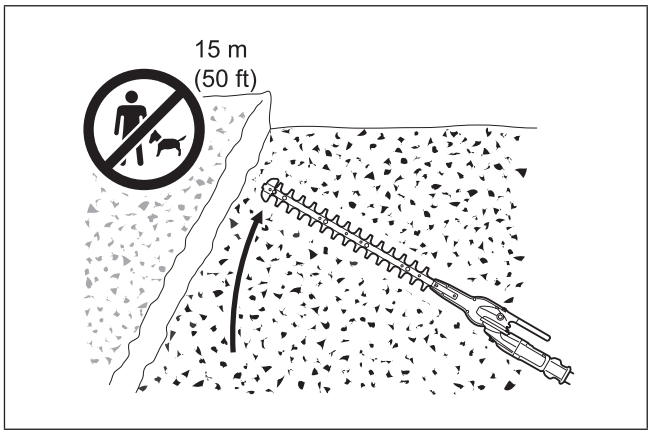

10

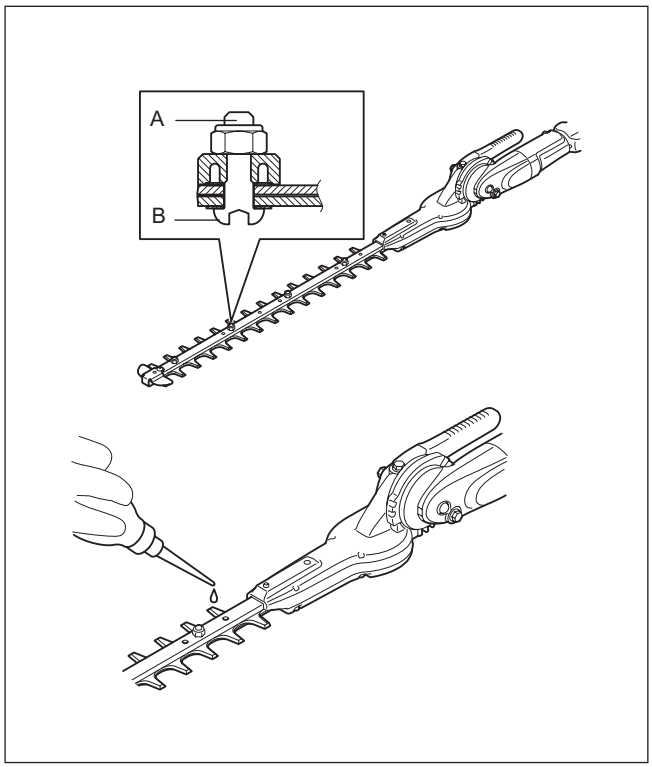

11

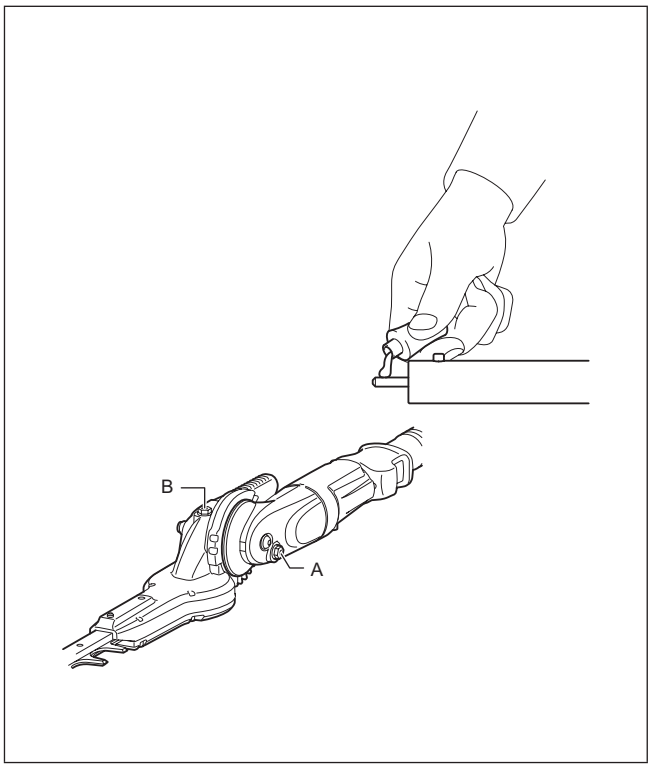

12

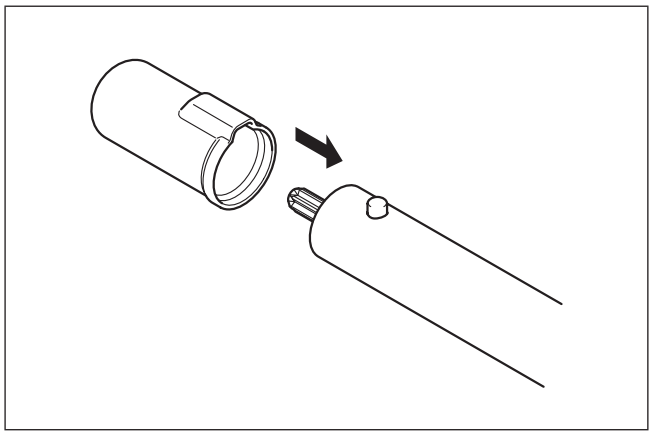

13

English (Original instructions)

Foreword

Thank you very much for purchasing Makita hedge trimmer attachment. This attachment is designed to be mounted on Makita power unit mentioned in this instruction manual.
Before use, please read this booklet and the instruction manual of the power unit. They will assist you to obtain the best possible result from your Makita hedge trimmer attachment.

Table of Contents **Page**

Foreword 5
Symbols 5
Approved power unit 5
Approved attachment 5
Part description 6
Hedge trimmer safety warnings 6
Extended-reach hedge trimmer safety warnings 6
Safety precautions 6
Assembly and adjustment 7
Operation 8
Inspection and maintenance 8
Storage 9
Maintenance schedule 9
Troubleshooting 9
Technical data 9

Symbols

The following symbols are used on the attachment and this instruction manual. Understand these definitions.

Read and follow the instruction manual.

Take particular care and attention!

Forbidden!

Beware of electrical lines. Risk of electrical shock.

DANGER - Keep hands away from blade.

Wear protective gloves.

Wear protective helmet, eye and ear protection.

Wear sturdy boots with non-slip soles.

Hot surfaces - Burns to fingers or hands.

Keep bystanders and animals at least 15 m (50 ft) away from the power tool.

Keep the area of operation clear of all persons and pets

First aid

Approved power unit

This attachment is approved to use only with the following power unit(s):

- (Multi Function Power Head)
  EX2650LH
- (Cordless Multi Function Power Head)
  BUX360, BUX361, BUX362, UX360D, UX361D, UX362D, *DUX60, *XUX01, *DUX18, *XUX02, *UX01G, *GUX01
  (*Only these models are Certified by UL)

⚠ **WARNING: Never use the attachment with non-approved power unit.** Non-approved combination may cause serious injury.

Approved attachment

This attachment is approved to use only with the following attachment(s):

- (Shaft extension attachment)
  LE400MP

⚠ **WARNING: Never use a non-approved attachment.** Non-approved combination may cause serious injury.

Part description (Fig. 1)

The numbers below refer to the figure
1. Shaft
2. Gear case
3. Blades
4. Angle lock
5. Cutter unit handle
6. Blade cover

Hedge trimmer safety warnings

1. **Keep all parts of the body away from the blade. Do not remove cut material or hold material to be cut when blades are moving.** Blades continue to move after the switch is turned off. A moment of inattention while operating the hedge trimmer may result in serious personal injury.
2. **Carry the hedge trimmer by the handle with the blade stopped and taking care not to operate any power switch.** Proper carrying of the hedge trimmer will decrease the risk of inadvertent starting and resultant personal injury from the blades.
3. **When transporting or storing the hedge trimmer, always fit the blade cover.** Proper handling of the hedge trimmer will decrease the risk of personal injury from the blades.
4. **When clearing jammed material or servicing the unit, make sure all power switches are off and the battery pack is removed or disconnected.** Unexpected actuation of the hedge trimmer while clearing jammed material or servicing may result in serious personal injury.
5. **Hold the hedge trimmer by insulated gripping surfaces only, because the blade may contact hidden wiring.** Blades contacting a “live” wire may make exposed metal parts of the hedge trimmer “live” and could give the operator an electric shock.
6. **Keep all power cords and cables away from cutting area.** Power cords or cables may be hidden in hedges or bushes and can be accidentally cut by the blade.
7. **Do not use the hedge trimmer in bad weather conditions, especially when there is a risk of lightning.** This decreases the risk of being struck by lightning.

Extended-reach hedge trimmer safety warnings

1. **To reduce the risk of electrocution, never use the extended-reach hedge trimmer near any electrical power lines.** Contact with or use near power lines may cause serious injury or electric shock resulting in death.
2. **Always use two hands when operating the extended-reach hedge trimmer.** Hold the extended-reach hedge trimmer with both hands to avoid loss of control.
3. **Always use head protection when operating the extended-reach hedge trimmer overhead.** Falling debris can result in serious personal injury.

Safety precautions

⚠ **WARNING: Read all safety warnings and all instructions in this booklet and the instruction manual of the power unit. Failure to follow the warnings and instructions may result in electric shock, fire and/or serious injury.**
Save all warnings and instructions for future reference.
The term “hedge trimmer” and “equipment” in the warnings and precautions refer to the combination of the attachment and the power unit.
The term “motor” in the warnings and precautions refers to the engine or electric motor of the power unit.

Intended use

- This attachment is designed for only the purpose of trimming shrubs and hedges in conjunction with an approved power unit. Never use the attachment for the other purpose. Abusing the attachment may cause serious injury.

General precautions

- Before starting the hedge trimmer, read this booklet and the instruction manual of the power unit to become familiar with the handling of the hedge trimmer.
- Do not lend the attachment to a person with insufficient experience or knowledge regarding handling of hedge trimmers.
- When lending the attachment, always attach this instruction manual.
- Do not allow children or young persons under 18 years old to use the hedge trimmer. Keep them away from the hedge trimmer.
- Handle the hedge trimmer with the utmost care and attention.
- Do not operate this unit when tired, ill, or under the influence of alcohol, drugs, or medication.
- Never attempt to modify the attachment.
- Follow the regulations about handling of hedge trimmers in your country.

Personal protective equipment

- Always wear long pants, boots, gloves, and a long-sleeve shirt. Do not wear loose clothing, jewelry, short pants, sandals, or go barefoot. Secure hair so it is above shoulder level.
- Wear safety helmet, protective goggles and protective gloves to protect yourself from flying debris or falling objects. **(Fig. 2)**
- Wear ear protection such as ear muffs to prevent hearing loss.
- Wear proper clothing and shoes for safe operation, such as a work overall and sturdy, non-slip shoes. Do not wear loose clothing or jewelry. Loose clothes, jewelry or long hair can be caught in moving parts.
- When touching blades or adjusting the blade angle, wear protective gloves. Blades can cut bare hands severely.

Work area safety

- ⚠ **DANGER:** Keep the hedge trimmer away from electric lines and communication cables. Touching or approaching high-voltage lines with hedge trimmer can result in death or serious injury. Watch power lines and electrical fences around the work area before starting operation.
- Operate the hedge trimmer under good visibility and daylight conditions only. Do not operate the hedge trimmer in darkness or fog.
- Start and operate the engine only outdoors in a well ventilated area. Operation in a confined or poorly ventilated area can result in death due to suffocation or carbon monoxide poisoning.
- During operation, never stand on an unstable or slippery surface or a steep slope. During the cold season, beware of ice and snow and always ensure secure footing.
- During operation, keep bystanders or animals at least 15 m away from the hedge trimmer. Stop the motor as soon as someone approaches.
- Before operation, examine the work area for wire fences, stones, or other solid objects. They can damage the blades.
- ⚠ **WARNING:** Use of this product can create dust containing chemicals which may cause respiratory or other illnesses. Some examples of these chemicals are compounds found in pesticides, insecticides, fertilizers and herbicides.
  Your risk from these exposures varies, depending on how often you do this type of work. To reduce your exposure to these chemicals: work in a well ventilated area, and work with approved safety equipment, such as those dust masks that are specially designed to filter out microscopic particles.

Putting into operation

- Before assembling or adjusting the equipment, switch off the motor and remove the spark plug cap or the battery cartridge.
- Before assembling the blades or adjusting the cutting angle, wear protective gloves.
- Before starting the motor, inspect the equipment for damages, loose screws/nuts or improper assembly. Replace if the blades are cracked, bent, or damaged. Check all control levers and switches for easy action. Clean and dry the handles.
- Never attempt to start the motor if the equipment is damaged or not fully assembled. Otherwise serious injury may result.
- Adjust the shoulder harness and hand grip to suit the operator’s body size.

Starting motor

- Wear the personal protective equipments before starting the motor.
- Start the engine at least 3 meters (10 feet) away from the fueling spot.
- Before starting the motor, make sure that there is no person or animal in the work area.

- When starting the engine or inserting a battery cartridge, keep the blades clear of your body and other object, including the ground. The blades may move when starting and may cause serious injury or damage to the blades and/or property.
- Place the equipment on firm ground. Maintain good balance and secure footing.
- When pulling the starter knob, hold the power unit firmly against the ground by your left hand. Never step on the drive shaft of the power unit. **(Fig. 3)**
- Follow the instruction manual of the power units for starting the motor.
- If the blades move at idle, stop the engine and adjust the idle speed down.

Operation

- Maintain the proper positioning for hands, feet, and the unit during use. Keep firm footing and balance. Do not over-reach. Keep all parts of your body away from the cutting attachment and hot surfaces.
- In the event of an emergency, switch off the motor immediately.
- If you feel any unusual condition (e.g. noise, vibration) during operation, switch off the motor. Do not use the hedge trimmer until the cause is recognized and solved.
- The blades continue to move for a short period after releasing the throttle trigger or switch off the motor. Don't rush to contact the blades.
- With the engine running only at idle, attach the shoulder harness.
- During operation, use the shoulder harness. Keep the hedge trimmer on your right side firmly. **(Fig. 4)**
- Hold the front handle with the left hand and the rear grip with the right hand, no matter you are right-hander or left-hander. Wrap your fingers and thumbs around the handles.
- Never attempt to operate the equipment with one hand. Loss of control may result in serious or fatal injury. To reduce the risk of cut injuries, keep your hands and feet away from the blades.
- Do not overreach. Keep proper footing and balance at all times. Watch for hidden obstacles such as tree stumps, roots and ditches to avoid stumbling. Clear fallen branches and other objects away.
- Never work on a ladder or tree to avoid loss of control.
- Do not hold the machine above shoulder height.
- During operation, never hit the blades against hard obstacles such stones and metals. Take particular care when cutting hedges next to or against wire fences. When working close to the ground, make sure that no sand, grit or stones get between the blades.
- If the blades come into contact with stones or other solid objects, stop the motor immediately and check the blades for damage after removing the spark plug or the battery cartridge. Replace the blades if damaged.
- If thick branches get jammed in the blades, immediately switch off the motor, put the hedge trimmer down and then remove the obstruction after removing the spark plug or the battery cartridge. Check the blades for damage before using the equipment again.
- Never touch or approach the blades while they are moving. Blades can cut your finger easily. When handling the blades or adjusting the blade angle, stop the motor and remove the spark plug cap or the battery cartridge.
- Accelerating the motor with the blades blocked increases the load and will damage the motor and/or clutch.
- Check the cutting blades frequently during operation for cracks or blunt edges. Before the inspection, switch off the motor and wait until the blades stop completely. Replace damaged or dull blades immediately, even if they have only superficial cracks.
- If the equipment gets heavy impact or fall, check the condition before continuing work. Check the fuel system for fuel leakage and the controls and safety devices for malfunction. If there is any damage or doubt, ask Makita authorized service center for the inspection and repair.
- Do not touch the gear case. The gear case becomes hot during operation.
- Take a rest to prevent loss of control caused by fatigue. We recommend to take a 10 to 20-minute rest every hour.
- When you leave the equipment, even if it is a short time, always switch off the engine or remove the battery cartridge. The equipment unattended with the engine running may be used by unauthorized person and cause serious accident.
- Before cutting, pull the throttle lever fully to achieve the maximum speed.
- Follow the instruction manual of the power unit for proper use of the control lever and switch.
- During or after operation, do not put the hot equipment onto dry grass or combustible materials.

Transport

- Before transporting the equipment, switch off the motor and remove the spark plug cap or battery cartridge. Always fit the blade cover during transportation.
- When carrying the equipment, carry it in a horizontal position by holding the shaft. Keep the hot muffler away from your body.
- When transporting the equipment in a vehicle, properly secure it to avoid turnover. Otherwise fuel spillage and damage to the equipment and other baggage may result.

Maintenance

- Before doing any maintenance or repair work or cleaning the equipment, always switch off the motor and remove the spark plug cap or the battery cartridge. Wait until the motor gets cold.
- To reduce the risk of fire, never service the equipment in the vicinity of fire.
- Always wear protective gloves when handling the blades.
- Always clean dust and dirt off the equipment. Never use gasoline, benzine, thinner, alcohol or the like for the purpose. Discoloration, deformation or cracks of the plastic components may result.
- After each use, tighten all screws and nuts, except for the carburetor adjustment screws.
- Keep the cutting tool sharp. If the cutting blades have become blunt and cutting performance is poor, ask Makita authorized service center to sharpen the blades.
- Never repair bent or broken blades by straightening or welding. It may cause parts of the blades to come off and result in serious injury. Contact Makita authorized service center for Makita genuine blades to replace them.
- Do not attempt any maintenance or repair not described in this booklet or the instruction manual of the power unit. Ask Makita authorized service center for such work.
- Always use Makita genuine spare parts and accessories only. Using parts or accessories supplied by a third party may result in the equipment breakdown, property damage and/or serious injury.
- Request Makita authorized service center to inspect and maintain the hedge trimmer at regular interval.

Storage

- Before storing the equipment, perform full cleaning and maintenance. Fit the blade cover.
- Store the equipment in a dry and high or locked location out of reach of children.
- Do not prop the equipment against something, such as a wall. Otherwise the hedge trimmer may fall suddenly and cause an injury.

First aid

- Always have a first-aid kit close by. Immediately replace any item taken from the first aid kit.
- When asking for help, give the following information:
  - Place of the accident
  - What happened
  - Number of injured persons
  - Nature of the injury
  - Your name

Assembly and adjustment

WARNING:

- Before assembling or adjusting the equipment, switch off the motor and remove the spark plug cap or the battery cartridge. Otherwise blades or other parts may move and result in serious injury.
- Before handling or working around blades, wear protective gloves and put the blade cover onto blades. Otherwise the blades can cut bare hands severely.
- When assembling or adjusting the equipment, always put it down. Assembling or adjusting the equipment in an upright position may result in serious injury.
- Follow the warnings and precautions in the chapter "Safety precautions" and the instruction manual of the power unit.

- Before operating the equipment, make sure that the lock lever is tightened.

Assembling the attachment (Fig. 5)

Assemble the attachment as the following steps.
1. Loosen the screw **(A)** and **(B)**.
2. Insert shaft into the cover **(D)**.

NOTE: Make sure that the shaft is completely inserted into the cover (approx. 237 mm/ 9-3/8").
If you are having trouble inserting the shaft, manually rotate the drive axle **(C)** a little and try again.

3. Make sure that the shaft is properly inserted and then tighten screw **(B)** and **(A)**.

Mounting the attachment to a power unit (Fig. 6)

To mount the attachment to a power unit, follow the steps below.
1. Make sure that the lock lever **(A)** is not tightened.
2. Align the pin **(B)** with the arrow mark **(C)**.
3. Insert the shaft into the drive shaft of the power unit until the position line **(E)** and the release button **(D)** pops up.
4. Tighten the lock lever **(A)** firmly as shown.

To remove the attachment, loosen the lock lever, press the lock button and withdraw the shaft.

NOTICE: Do not tighten the lock lever **(A)** without the shaft of the attachment inserted. Otherwise the lock lever may tighten the entrance of the drive shaft too much and damage it.

Adjusting the cutting angle (Fig. 7)

⚠ **WARNING:**
- Do not operate the tool with the loose and unstable cutter unit.

You can adjust the cutting angle upwards to 45° and downwards to 90°.
1. Stop the pole hedge trimmer motor and lay the machine on the ground.
2. To adjust the angle of the cutter unit, hold the handle **(A)** on the cutter unit with one hand, and hold the angle lock **(B)** as illustrated with the other hand.
3. Pull the angle lock gently, and change the angle of the cutter unit. After adjusting the angle, return the angle lock gently.

Note:
- The cutter unit is fasten only with certain angles alongside the groove on the unit. Make sure the cutter unit sits properly. If the angle is not appropriate, the clutch is cut and the tool does not operate.
- Do not adjust the cutter unit while the pole hedge trimmer is in an upright position.
- Move the I-O switch to the "O" position and lay the pole hedge trimmer flat on the ground to adjust the cutting angle.
- Always secure the blades with the blade cover provided before adjusting cutting angle.

In case the cutter unit is loose, the bolt **(A)** (the axis of angle adjustment) needs to be tightened. **(Fig. 8)**
1. Set the socket wrench **(C)** and the hex wrench **(B)** on the bolt **(A)**.
2. Adjust the tightness of the cutter unit by turning hex wrench **(B)**, and then fasten the bolt by turning the socket wrench **(C)**.

Note:
- Do not fasten the cutter unit too tight. The angle of the cutter unit can not be changed if it is too tight.

Operation

⚠ **WARNING:**
- If the blades move at idle, adjust the idle speed of the engine down. Otherwise you cannot stop the blades with throttle off and it may cause serious injury.
- Follow the warnings and precautions in the chapter "Safety precautions" and the instruction manual of the power unit.

Horizontal cut (Fig. 9)

When trimming hedges horizontally, follow the steps below.
1. Pull the throttle lever fully.
2. Apply the blades to the hedge with an angle of 15° to 30°.
3. Trim the hedge with a swinging movement.

Vertical cut (Fig. 10)

When trimming hedges vertically, follow the steps below.
1. Pull the throttle lever fully.
2. Apply the blades to the hedge parallel to each other.
3. Trim the hedge from the bottom upwards with a swinging movement.

Inspection and maintenance

⚠ **WARNING:**
- Before inspecting or maintaining the equipment, switch off the motor and remove the spark plug cap or the battery cartridge. Otherwise blades or other parts may move and result in serious injury.
- Before handling or working around blades, wear protective gloves and put the blade cover onto blades. During the assembly or adjustment, your fingers may contact with blades and it may cause serious injury.
- When inspecting or maintaining the equipment, always put the hedge trimmer down. Assembling or adjusting the equipment in an upright position may result in serious injury.
- Follow the warnings and precautions in the chapter "Safety precautions" and the instruction manual of the power unit.

Inspecting blades

Check the blades daily for damage, crack and dull edge. Ask Makita authorized service center to replace damaged blades or sharpen dull blades.

Adjusting the blade clearance (Fig. 11)

The upper/lower blades wear out gradually after operations. If you cannot get a clean cut though the blades are sharp enough, adjust the clearance as follows. The tightness of the truss bolt decides the clearance of the blades. The nut holds the truss bolt with certain tightness. Too loose clearance causes blunt cut, but too tight clearance causes unnecessary heat and sooner worn-out of the blades.
1. Loosen the nuts **(A)** with a wrench.
2. Tighten the bolts **(B)** lightly till they stop. And then, screw them back a quarter to half turn each to gain necessary clearance.
3. Hold the bolts **(B)** and tighten the nuts **(A)**.
4. Apply light oil on the friction surface of the blades.
5. Start the motor and operate the throttle on and off for a minute.
6. Measure the time necessary for the blades to stop after releasing the throttle. If it is two seconds or longer, switch off the motor and repeat the step 1 to 6.
7. Switch off the motor and touch the blade surface. If they are not too hot to touch, you have made a proper adjustment. If they are too hot to touch, turn the bolts **(B)** back a little and repeat the step 5 to 7.

Lubricating moving parts (Fig. 12)

NOTICE: Follow the instruction of the frequency and amount of grease supplied. Otherwise insufficient lubrication may damage moving parts.

Gear case:
The gearbox of the pole hedge trimmer should be greased every 25 working hours. The grease hole locates under the bolt. Remove the bolt to lubricate. Add approx. 3 g (4 cc) of lubricant to the point A of the gearbox and 5 g (7 cc) of the lubricant to the point B respectively via the grease holes. Return the bolt after lubrication. After filling correct amount of grease, grease will come out a bit from the base of the blade during the first operation.

Drive axle:
Apply grease every 25 hours of operation.

Overall inspection

- Tighten loose bolts, nuts and screws.
- Check for damaged parts and blades. Ask Makita authorized service center to replace them.

Storage

⚠ **WARNING:** Follow the warnings and precautions in the chapter "Safety precautions" and the instruction manual of the power unit.
(Fig. 13)
When storing the hedge trimmer attachment separated from the power unit, put the cap onto the end of the shaft.

Maintenance schedule

Operating hour		Before Operation	Daily (10 h)	25 h	If required	Corresponding page
Whole unit	Visually inspect for damaged parts	○				8
All fixing screws and nuts	Tighten	○				8
Blades	Inspect for damage, crack and dull edge		○			8
	Adjust the clearance				○	8
Gear case	Supply grease			○		8
Drive axle	Supply grease			○		8
Power unit	Refer to the instruction manual of the power unit					

Troubleshooting

Problem	Probable cause	Solution
The motor does not start.	Refer to the instruction manual of the power unit.	
The motor stops soon after its start.		
The maximum speed is limited.		
The blades do not move. ➔ **Stop the motor immediately!**	Inappropriate angle of cutter unit.	Make sure the angle lock engages properly.
	A twig is caught by the blades.	Remove the foreign matter.
	The drive system does not work properly.	Ask Makita authorized service center to inspect and repair it.
The unit vibrates abnormally. ➔ **Stop the motor immediately!**	The drive system does not work properly.	Ask Makita authorized service center to inspect and repair it.
The blades do not stop. ➔ **Stop the motor immediately!**	The power unit does not work properly.	Refer to the instruction manual of the power unit.

Technical data

Model		EN401MP
Dimensions (L x W x H)	mm (inch)	1,624 x 108 x 90 (64" x 4-1/4" x 3-1/2")
Mass	kg (lbs)	2.8 (6.3)
Effective cutting length	mm (inch)	490 (19-1/4")
Cutting blade angle		135° (up 45°, down 90°)
Gear ratio		1/4.78

Français

(Mode d'emploi original)

Avant-propos

Merci d'avoir acheté la tête taille-haie à perche Makita. Cette tête est conçue pour être montée sur le groupe moteur Makita mentionné dans ce manuel d'instructions.
Avant toute utilisation, veuillez lire ce mode d'emploi et le manuel d'instructions du groupe moteur. Ils vous permettront d'obtenir le meilleur de votre tête taille-haie à perche Makita.

Table des matières **Page**

Avant-propos 10
Pictogrammes 10
Unité d'alimentation approuvée 10
Tête homologuée 10
Description des pièces 11
Consignes de sécurité pour taille-haie 11
Consignes de sécurité pour taille-haie longue portée 11
Précautions de sécurité 11
Montage et réglage 13
Fonctionnement 13
Inspection et entretien 13
Entreposage 14
Programme d'entretien 15
Dépannage 15
Données techniques 15

Pictogrammes

Les pictogrammes suivants sont apposés sur la tête et figurent dans ce manuel d'instructions. Comprenez bien ces définitions.

Lisez et suivez le manuel d'instructions.

Faites particulièrement attention !

Interdit !

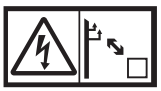
Attention aux lignes électriques. Il existe un risque d'électrocution.

DANGER - Gardez les mains à l'écart de la lame.

Portez des gants de protection.

Casque de protection, protections oculaire et auditive obligatoires.

Portez des chaussures solides avec semelle antidérapante.

Surfaces chaudes - Brûlures aux doigts ou aux mains.

Tenez tout individu et animal à au moins 15 m (50 pieds) de l'outil.

Zone de fonctionnement interdite aux individus et aux animaux

Premiers soins

Unité d'alimentation approuvée

Cet accessoire est approuvé uniquement pour l'utilisation avec les unités d'alimentation suivantes :

- (Tête mécanique multifonctions)
  EX2650LH
- (Tête mécanique multifonctions sans fil)
  BUX360, BUX361, BUX362, UX360D, UX361D, UX362D, *DUX60, *XUX01, *DUX18, *XUX02, *UX01G, *GUX01
  (*Seuls ces modèles sont certifiés par UL)

⚠ **AVERTISSEMENT : N'utilisez jamais l'accessoire avec une unité d'alimentation non approuvée.** Une combinaison non approuvée peut entraîner une grave blessure.

Tête homologuée

Cette tête est homologuée pour fonctionner uniquement avec les tête(s) suivante(s) :

- (Tête rallonge d'arbre)
  LE400MP

⚠ **AVERTISSEMENT : N'utilisez jamais une tête non homologuée.** Une combinaison non homologuée peut entraîner des blessures graves.

Description des pièces (Fig. 1)

Les numéros ci-dessous se rapportent à l'illustration
1. Axe
2. Carter d'engrenage
3. Lames
4. Verrouillage d'angle
5. Poignée de l'unité de coupe
6. Couvre-lame

Consignes de sécurité pour taille-haie

1. **Gardez toutes les parties du corps à l'écart de la lame. Pendant que les lames bougent, ne retirez pas le matériau coupé et ne tenez pas le matériau à couper.** La lame continue de tourner après que l'interrupteur a été mis en position d'arrêt. Un moment d'inattention pendant l'utilisation du taille-haie peut entraîner une grave blessure.
2. **Transportez le taille-haie par la poignée, avec la lame arrêtée et en évitant d'activer tout interrupteur d'alimentation.** Le transport adéquat du taille-haie réduira le risque de démarrage accidentel et de blessure causée par les lames.
3. **Lorsque vous transportez ou rangez le taille-haie, posez toujours le couvre-lame.** Une manipulation adéquate du taille-haie réduira le risque de blessure causée par les lames.
4. **Lorsque vous enlevez des objets coincés ou réparez l'appareil, assurez-vous que tous les interrupteurs d'alimentation sont en position d'arrêt et que la batterie est retirée ou déconnectée.** L'activation inattendue du taille-haie pendant le retrait d'objets coincés ou la réparation peut entraîner une grave blessure.
5. **Ne tenez le taille-haie que par ses surfaces de prise isolées, car la lame peut entrer en contact avec un câblage dissimulé.** Au contact d'un fil sous tension, les lames peuvent mettre sous tension les parties métalliques dénudées du taille-haie et causer une décharge électrique à l'utilisateur.
6. **Gardez tous les cordons d'alimentation et câbles à l'écart de la zone de coupe.** Les cordons d'alimentation ou les câbles peuvent être dissimulés par les haies ou les arbustes, et être accidentellement coupés par la lame.
7. **N'utilisez pas le taille-haie par mauvais temps, tout spécialement lorsqu'il y a un risque de foudre.** Vous réduirez ainsi le risque d'être frappé par la foudre.

Consignes de sécurité pour taille-haie longue portée

1. **Pour réduire le risque d'électrocution, n'utilisez jamais le taille-haie longue portée près des lignes électriques.** Le contact avec, ou l'utilisation près des lignes électriques peut entraîner une grave blessure ou une décharge électrique mortelle.
2. **Manipulez toujours le taille-haie longue portée à deux mains pendant l'utilisation.** Tenez le taille-haie longue portée à deux mains pour éviter d'en perdre le contrôle.
3. **Portez toujours une protection de la tête lorsque vous utilisez le taille-haie longue portée au-dessus de la tête.** Les chutes de débris peuvent entraîner une grave blessure.

Précautions de sécurité

⚠ **AVERTISSEMENT : Veuillez lire toutes les précautions de sécurité ainsi que les instructions contenues dans ce mode d'emploi et le manuel d'instructions du groupe moteur. L'ignorance des avertissements et des instructions comporte un risque d'électrocution, d'incendie et/ou de blessure grave. Conservez-les pour les consulter ultérieurement.**
Les termes « taille-haie à perche » et « équipement » dans les avertissements et les précautions font référence à la combinaison de la tête et du groupe moteur.
Le terme « moteur » dans les avertissements et les précautions se rapporte au moteur ou au moteur électrique du groupe moteur.

Utilisation normale

- Cette tête est uniquement conçue pour tailler des arbustes et des haies avec le groupe moteur approprié. N'utilisez jamais la tête à d'autres fins. Toute utilisation inadéquate de la tête peut entraîner des blessures graves.

Précautions élémentaires

- Avant de démarrer le taille-haie à perche, veuillez lire ce mode d'emploi et le manuel d'instructions du groupe moteur pour vous familiariser avec la manipulation de l'outil.
- Ne prêtez pas la tête à une personne ne maîtrisant pas suffisamment les taille-haies à perche ou ne sachant pas les manipuler.
- Lorsque vous prêtez la tête, joignez toujours ce manuel d'instructions.
- Ne laissez pas des enfants ou des personnes de moins de 18 ans utiliser le taille-haie à perche. Tenez-les à l'écart de l'outil.
- Manipulez le taille-haie à perche avec le maximum de soin et d'attention.
- Ne pas utiliser cet outil lorsque vous êtes fatigué, malade ou sous l'influence de l'alcool, de la drogue ou de médicaments.
- N'essayez jamais de modifier la tête.
- Respectez les réglementations en vigueur dans votre pays concernant la manipulation des taille-haies à perche.

Équipement de protection personnel

- Portez toujours des pantalons longs, des bottes, des gants et des manches longues. Évitez les vêtements amples, bijoux, pantalons courts et sandales, et évitez de travailler pieds nus. Attachez les cheveux en les relevant au-dessus du niveau des épaules.
- Portez un casque de sécurité, des lunettes et des gants de protection pour vous protéger des projections ou chutes d'objets. **(Fig. 2)**
- Portez une protection auditive comme un casque anti-bruit pour éviter toute perte d'audition.
- Portez une tenue et des chaussures adaptées, comme une combinaison et des chaussures solides avec semelle antidérapante. Ne portez ni vêtements amples ni bijoux. Des vêtements amples, des bijoux ou de longs cheveux peuvent se prendre dans les pièces mobiles.
- Lorsque vous touchez les lames ou ajustez l'angle des lames, portez des gants de protection. Vous pouvez vous blesser sérieusement en manipulant les lames à mains nues.

Sécurité de la zone de travail

- ⚠ **DANGER :** Tenez le taille-haie à perche éloigné des lignes électriques et autres câbles de télécommunication. Toucher ou approcher de lignes à haute tension avec le taille-haie à perche peut entraîner la mort ou des blessures graves. Repérez les lignes et les clôtures électriques autour de la zone de travail avant de commencer à utiliser l'outil.
- N'utilisez le taille-haie à perche qu'avec une bonne visibilité et en plein jour. N'utilisez pas le taille-haie à perche dans l'obscurité ou le brouillard.
- Démarrez et faites tourner le moteur uniquement à l'extérieur dans un endroit bien aéré. Le fonctionnement du moteur dans un espace confiné ou mal aéré peut entraîner la mort par asphyxie ou par intoxication au monoxyde de carbone.
- Pendant l'utilisation, ne vous positionnez pas sur une surface instable ou glissante ou sur un sol en pente. En hiver, faites attention à la glace et à la neige et veillez toujours à maintenir votre équilibre.
- Pendant l'utilisation, tenez tout individu ou animal à au moins 15 m du taille-haie à perche. Coupez le moteur dès que quelqu'un s'approche.
- Avant l'utilisation, voyez s'il y a une clôture en fil de fer, des pierres ou autres objets solides dans la zone de travail. Ils peuvent endommager les lames.
- ⚠ **AVERTISSEMENT :** L'utilisation de ce produit peut lever une poussière contenant des produits chimiques susceptibles d'entraîner des troubles respiratoires ou d'autres maladies.
  Parmi ces produits chimiques, on trouve des composants de pesticides, insecticides, engrais et herbicides.
  Les risques varient en fonction de la fréquence à laquelle vous utilisez l'outil. Pour réduire les risques liés à l'exposition à ces produits chimiques : travaillez dans un espace bien aéré et portez des dispositifs de sécurité homologués, tels que des masques antipoussières spécialement conçus pour filtrer les particules microscopiques.

Utilisation de l'appareil

- Avant d'assembler ou de régler l'équipement, coupez le moteur et retirez le capuchon de la bougie d'allumage ou la batterie.
- Avant de monter les lames ou d'ajuster l'angle de coupe, portez des gants de protection.
- Avant de démarrer le moteur, inspectez l'équipement pour détecter d'éventuels dommages, des vis/écrous desserré(e)s ou un montage incorrect. Remplacez toute lame fendue, tordue ou endommagée. Vérifiez le bon fonctionnement de tous les leviers et commutateurs de commande. Nettoyez et séchez les poignées.
- N'essayez jamais de démarrer le moteur si l'équipement est endommagé ou pas entièrement assemblé. Vous risqueriez de vous blesser grièvement.
- Ajustez le harnais et la poignée à votre taille.

Démarrage du moteur

- Mettez l'équipement de protection personnel avant de démarrer le moteur.
- Démarrez le moteur à au moins 3 mètres (10 pieds) du lieu de remplissage du carburant.
- Avant de démarrer le moteur, veillez à ce qu'il n'y ait aucun individu ni animal dans la zone de travail.
- Lorsque vous démarrez le moteur ou placez la batterie, éloignez les lames de votre corps et d'autres objets, y compris du sol. Les lames peuvent se mettre en mouvement dès le démarrage et occasionner de graves blessures, être endommagées et/ou provoquer des dégâts matériels.
- Placez l'équipement sur un sol dur. Veillez à ne pas perdre l'équilibre.
- Lorsque vous tirez la poignée de démarrage, maintenez fermement le groupe moteur contre le sol avec la main gauche. Ne marchez pas sur l'arbre d'entraînement du groupe moteur. **(Fig. 3)**
- Suivez le manuel d'instructions du groupe moteur pour le démarrage du moteur.
- Si les lames sont au ralenti, coupez le moteur et abaissez la vitesse de ralenti.

Fonctionnement

- Maintenez une position adéquate des mains, des pieds et de l'outil pendant l'utilisation. Gardez toujours un bon équilibre, les pieds bien ancrés au sol. Évitez les positions d'extension excessive. Toutes les parties du corps doivent être tenues à l'écart de l'accessoire de coupe et des surfaces chaudes.
- En cas d'urgence, coupez immédiatement le moteur.
- Si vous percevez quoi que ce soit d'anormal (bruit, vibrations, etc.) en cours d'utilisation, coupez le moteur. N'utilisez plus le taille-haie à perche avant d'avoir trouvé et résolu le problème.
- Les lames continuent à tourner un bref instant après que vous avez relâché la commande d'accélérateur ou coupé le moteur. Ne vous précipitez pas pour toucher les lames.
- Lorsque le moteur tourne uniquement au ralenti, fixez le harnais.
- Pendant la manipulation de l'équipement, utilisez le harnais. Maintenez fermement le taille-haie à perche sur le côté droit. **(Fig. 4)**
- Saisissez la poignée avant avec la main gauche et la poignée arrière avec la main droite, peu importe que vous soyez droitier ou gaucher. Enserrez bien les poignées avec les doigts.
- N'essayez jamais de faire fonctionner l'équipement avec une seule main. Si vous en perdez le contrôle, vous risquez de vous blesser ou de trouver la mort. Pour limiter tout risque de blessure par coupure, éloignez les mains et les pieds des lames.
- Ne visez pas trop haut. Maintenez en permanence un équilibre stable. Faites attention aux obstacles cachés tels que les souches d'arbres, les racines et les fossés, afin de ne pas trébucher. Retirez les branches tombées et autres objets.
- Ne vous positionnez jamais sur une échelle ou dans un arbre afin de ne pas perdre le contrôle.
- Ne levez pas l'outil au-dessus des épaules.
- Pendant l'utilisation, veillez à ce que les lames ne heurtent pas d'obstacles durs tels que des pierres et des objets métalliques. Faites tout particulièrement attention lorsque vous taillez des haies proches de ou contre des clôtures en fils de fer. Lorsque vous travaillez au ras du sol, veillez à ne pas faire pénétrer de sable, gravier ou cailloux entre les lames.
- Si les lames entrent en contact avec des cailloux ou autres objets solides, coupez immédiatement le moteur et vérifiez l'état des lames après avoir retiré la bougie d'allumage ou la batterie. Remplacez les lames si elles sont endommagées.
- Si des branches épaisses se prennent dans les lames, coupez immédiatement le moteur, posez le taille-haie à perche sur le sol et ôtez les branches après avoir retiré la bougie d'allumage ou la batterie. Vérifiez que les lames ne sont pas endommagées avant d'utiliser l'équipement de nouveau.
- Ne touchez pas ou ne vous approchez pas des lames lorsqu'elles sont en mouvement. Elles peuvent facilement vous sectionner les doigts. Lorsque vous manipulez les lames ou ajustez l'angle des lames, coupez le moteur et retirez le capuchon de la bougie d'allumage ou la batterie.
- Si vous accélérez le moteur alors que les lames sont bloquées, vous augmentez la charge et risquez d'endommager le moteur et/ou l'embrayage.
- Vérifiez régulièrement les lames de coupe en cours d'utilisation pour vous assurer qu'elles ne sont pas fendues ou émoussées. Avant toute inspection, coupez le moteur et attendez que les lames s'immobilisent complètement. Remplacez immédiatement des lames endommagées ou émoussées, même si elles ne sont que partiellement fendues.
- Si l'équipement tombe ou heurte violemment une surface, vérifiez son état avant de poursuivre l'utilisation. Recherchez une éventuelle fuite du système d'alimentation et un éventuel dysfonctionnement des dispositifs de commande et de sécurité. En cas de dommage avéré ou suspecté, adressez-vous à un centre de services agréé Makita pour une inspection et une réparation.
- Ne touchez pas le carter d'engrenage. Il devient chaud pendant le fonctionnement.
- Faites des pauses afin de ne pas perdre le contrôle à cause de la fatigue. Nous vous recommandons de vous reposer 10 à 20 minutes toutes les heures.
- Lorsque vous laissez l'équipement, même un court instant, coupez toujours le moteur ou retirez la batterie. Un équipement laissé sans surveillance avec le moteur allumé peut être utilisé par n'importe qui et occasionner un grave accident.
- Avant toute coupe, tirez à fond le levier d'accélérateur pour atteindre la vitesse maximale.
- Suivez le manuel d'instructions du groupe moteur pour une utilisation correcte du levier et du commutateur de commande.
- Pendant ou après l'utilisation, ne posez pas l'équipement sur des herbes sèches ou des matières combustibles.

Transport

- Avant de transporter l'équipement, coupez le moteur et retirez le capuchon de la bougie d'allumage ou la batterie. Fixez toujours le couvre-lame pendant le transport.
- Transportez l'équipement à l'horizontale en le tenant par l'axe. Éloignez le silencieux chaud de votre corps.
- Lorsque vous transportez l'équipement dans un véhicule, fixez-le solidement pour qu'il ne tombe pas. Dans le cas contraire, l'essence pourrait se renverser et endommager l'équipement et autres bagages.

Entretien

- Avant tout entretien, réparation ou nettoyage, coupez toujours le moteur et retirez le capuchon de la bougie d'allumage ou la batterie. Laissez le moteur refroidir.
- Pour limiter le risque d'incendie, ne réparez jamais l'équipement à proximité d'un feu.
- Portez toujours des gants de protection lorsque vous manipulez les lames.
- Ôtez la poussière et les saletés de l'équipement. N'utilisez jamais d'essence, de benzine, de solvant, d'alcool ou tout autre produit similaire pour cela. Cela pourrait décolorer, déformer ou craqueler les composants en plastique.
- Après chaque utilisation, serrez toutes les vis et les écrous, sauf les vis de réglage du carburateur.
- Faites en sorte que l'outil de coupe soit toujours affûté. Si les lames de coupe s'émoussent et que la coupe devienne difficile, adressez-vous à un centre de services agréé Makita pour un affûtage.
- Ne réparez jamais des lames tordues ou cassées par redressage ou soudure. Des parties des lames pourraient se détacher et vous blesser grièvement. Adressez-vous à un centre de services agréé Makita qui les remplacera par des lames d'origine.
- Ne tentez jamais un entretien ou une réparation qui ne figure pas dans ce mode d'emploi ou le manuel d'instructions du groupe moteur. Adressez-vous à un centre de services agréé Makita pour cela.

- Utilisez exclusivement des pièces de rechange et accessoires Makita d'origine. L'utilisation de pièces de rechange et accessoires d'un fabricant tiers peut entraîner une panne de l'équipement, des dégâts matériels et/ou des blessures graves.
- Adressez-vous à un centre de services agréé Makita pour une inspection et un entretien du taille-haie à perche à intervalles réguliers.

Entreposage

- Avant d'entreposer l'équipement, procédez à un nettoyage et un entretien complets. Fixez le couvre-lame.
- Entreposez l'équipement dans un endroit sec et en hauteur ou dans une pièce fermée à clé, hors de portée des enfants.
- N'appuyez pas l'équipement contre quelque chose, comme un mur. Il pourrait tomber soudainement et provoquer des blessures.

Premiers soins

- Vous devez toujours avoir une trousse de premiers soins à portée de main. Remplacez sans délai tout article utilisé dans la trousse de premiers soins.
- Si vous contactez les secours, veuillez indiquer :
  - le lieu de l'accident ;
  - les conditions de l'accident ;
  - le nombre de personnes blessées ;
  - la nature des blessures ;
  - votre nom.

Montage et réglage

⚠ **AVERTISSEMENT :**
- Avant d'assembler ou de régler l'équipement, coupez le moteur et retirez le capuchon de la bougie d'allumage ou la batterie. Sinon, les lames ou d'autres pièces pourraient se mettre en mouvement et occasionner de graves blessures.
- Avant de manipuler ou d'approcher les lames, portez des gants de protection et fixez le couvre-lame. Vous pouvez vous blesser sérieusement en manipulant les lames à mains nues.
- Lorsque vous assemblez ou réglez l'équipement, posez-le toujours sur le sol. Le montage ou le réglage de l'équipement en position verticale peut entraîner de graves blessures.
- Respectez les avertissements et précautions figurant dans le chapitre « Précautions de sécurité » et le manuel d'instructions du groupe moteur.
- Avant d'utiliser l'équipement, assurez-vous que le levier de verrouillage est bien serré.

Montage de la tête (Fig. 5)

Montez la tête de la façon suivante.
1. Desserrez la vis **(A)** et **(B)**.
2. Insérez l'axe dans le logement **(D)**.

REMARQUE : Assurez-vous que l'axe est complètement inséré dans le logement (environ 237 mm/ 9-3/8").
Si vous avez du mal à insérer l'axe, faites un peu tourner manuellement l'arbre d'entraînement **(C)**, puis essayez à nouveau.

3. Assurez-vous que l'axe est correctement inséré, puis serrez les vis **(B)** et **(A)**.

Montage de la tête sur un groupe moteur (Fig. 6)

Pour monter la tête sur un groupe moteur, suivez les étapes ci-dessous.
1. Veillez à ce que le levier de verrouillage **(A)** soit desserré.
2. Alignez la broche **(B)** avec la flèche **(C)**.
3. Insérez l'axe dans l'arbre d'entraînement du groupe moteur jusqu'à la ligne de position **(E)** et que le bouton de déverrouillage **(D)** sorte.
4. Serrez à fond le levier de verrouillage **(A)** comme illustré.

Pour retirer la tête, desserrez le levier de verrouillage, appuyez sur le bouton de verrouillage et tirez l'axe.

AVIS : Ne serrez pas le levier de verrouillage **(A)** sans que l'axe de la tête ne soit inséré. Sinon, le levier de verrouillage pourrait trop serrer l'entrée de l'arbre d'entraînement et l'endommager.

Ajustement de l'angle de coupe (Fig. 7)

⚠ **AVERTISSEMENT :**
- N'utilisez pas l'outil lorsque l'unité de coupe est lâche ou instable.

Vous pouvez ajuster l'angle de coupe vers le haut jusqu'à 45° et vers le bas jusqu'à 90°.

1. Arrêtez le moteur du taille-haie à perche et posez la machine sur le sol.
2. Pour ajuster l'angle de l'unité de coupe, tenez la poignée (A) de l'unité de coupe avec une main et maintenez le verrouillage d'angle (B) avec l'autre main, comme illustré ci-dessous.
3. Tirez doucement le verrouillage d'angle et modifiez l'angle de l'unité de coupe. Après avoir ajusté l'angle, repositionnez doucement le verrouillage d'angle.

Remarque :
- L'unité de coupe ne se fixe le long de la rainure de l'unité que pour certains angles. Assurez-vous que l'unité de coupe est correctement installée. Si l'angle n'est pas correct, l'embrayage est décalé et l'outil ne pourra pas fonctionner.
- N'ajustez pas l'unité de coupe lorsque le taille-haie à perche est à la verticale.
- Déplacez le contacteur I/O sur « O » et placez le taille-haie à perche à plat sur le sol pour ajuster l'angle de coupe.
- Fixez toujours les lames ainsi que le couvre-lame fourni avant d'ajuster l'angle de coupe.

Si l'unité de coupe est lâche, le boulon **(A)** (ajustement de l'angle de l'axe) doit être serré. **(Fig. 8)**
1. Disposez la clé à douille **(C)** et la clé hexagonale **(B)** sur le boulon **(A)**.
2. Ajustez le serrage de l'unité de coupe en tournant la clé hexagonale **(B)**, puis serrez le boulon en tournant la clé à douille **(C)**.

Remarque :
- Ne serrez pas trop l'unité de coupe. L'angle de l'unité de coupe ne peut pas être modifié si celle-ci est trop serrée.

Fonctionnement

⚠ **AVERTISSEMENT :**
- Si les lames sont au ralenti, abaissez la vitesse de ralenti du moteur. Sinon il vous sera impossible d'arrêter les lames à l'aide du levier d'accélérateur et vous pourriez vous blesser grièvement.
- Respectez les avertissements et précautions figurant dans le chapitre « Précautions de sécurité » et le manuel d'instructions du groupe moteur.

Coupe horizontale (Fig. 9)

Pour tailler des haies horizontalement, procédez comme suit.
1. Tirez à fond le levier d'accélérateur.
2. Appliquez les lames contre la haie à un angle de 15° à 30°.
3. Taillez la haie dans un mouvement de va-et-vient.

Coupe verticale (Fig. 10)

Pour tailler des haies verticalement, procédez comme suit.
1. Tirez à fond le levier d'accélérateur.
2. Appliquez les lames parallèles à la haie.
3. Taillez la haie de bas en haut dans un mouvement de va-et-vient.

Inspection et entretien

⚠ **AVERTISSEMENT :**
- Avant d'inspecter ou d'entretenir l'équipement, coupez le moteur et retirez le capuchon de la bougie d'allumage ou la batterie. Sinon, les lames ou d'autres pièces pourraient se mettre en mouvement et occasionner de graves blessures.
- Avant de manipuler ou d'approcher les lames, portez des gants de protection et fixez le couvre-lame. Pendant le montage ou le réglage, vous pourriez vous blesser grièvement si vos doigts touchaient les lames.
- Lorsque vous inspectez ou entretenez l'équipement, posez-le toujours sur le sol. Le montage ou le réglage de l'équipement en position verticale peut entraîner de graves blessures.
- Respectez les avertissements et précautions figurant dans le chapitre « Précautions de sécurité » et le manuel d'instructions du groupe moteur.

Inspection des lames

Vérifiez quotidiennement les lames pour voir si elles sont endommagées, fendues ou émoussées. Adressez-vous à un centre de services agréé Makita pour remplacer des lames endommagées ou affûter des lames émoussées.

Réglage de l’espace entre les lames (Fig. 11)

Les lames supérieure et inférieure s’usent progressivement avec l’utilisation. Si vous n’arrivez pas à obtenir une coupe nette bien que les lames soient suffisamment affûtées, réglez l’espace comme suit. Le serrage du boulon de support permet de régler l’espace entre les lames. L’écrou maintient un certain serrage du boulon de support. Si l’espace est trop important, la coupe sera insuffisante et s’il est trop faible, l’outil pourra surchauffer et les lames s’useront plus rapidement.

1. Desserrez les écrous **(A)** à l’aide d’une clé.
2. Serrez légèrement les boulons **(B)** jusqu’à la butée. Dévissez-les ensuite d’un quart voire d’un demi-tour afin d’obtenir l’espace nécessaire.
3. Tenez les boulons **(B)** et serrez les écrous **(A)**.
4. Appliquez de l’huile légère sur les surfaces de friction des lames.
5. Démarrez le moteur puis accélérez et décélérez pendant une minute.
6. Mesurez le temps nécessaire aux lames pour s’arrêter après avoir relâché l’accélérateur. S’il leur faut deux secondes ou plus, coupez le moteur et répétez les étapes 1 à 6.
7. Coupez le moteur et touchez la surface des lames. Si elles ne sont pas trop chaudes pour être touchées, vous avez effectué le bon réglage. Si elles sont trop chaudes pour être touchées, desserrez légèrement les boulons **(B)** et répétez les étapes 5 à 7.

Lubrification des pièces mobiles (Fig. 12)

AVIS : Respectez les instructions fournies sur la fréquence et la quantité de graisse. Sinon, une lubrification insuffisante peut endommager les pièces mobiles.

Carter d’engrenage :
La boîte de vitesses du taille-haie à perche doit être graissée toutes les 25 heures de travail. L’orifice de lubrification est situé sous le boulon. Retirez le boulon afin de procéder à la lubrification. Ajoutez environ 3 g (4 cc) de lubrifiant sur le point A de la boîte de vitesses et 5 g (7 cc) de lubrifiant sur le point B par les orifices de lubrification. Replacez le boulon après la lubrification. Une fois que vous avez versé la quantité adéquate de graisse, celle-ci s’écoule un peu à la base de la lame pendant la première utilisation.

Arbre d’entraînement :
Appliquez de la graisse toutes les 25 heures d’utilisation.

Inspection générale

- Serrez les boulons, écrous et vis desserrés.
- Vérifiez si des pièces et les lames sont endommagées. Adressez-vous à un centre de services agréé Makita pour les remplacer.

Entreposage

⚠ **AVERTISSEMENT :** Respectez les avertissements et précautions figurant dans le chapitre « Précautions de sécurité » et le manuel d’instructions du groupe moteur. **(Fig. 13)**
Lorsque vous entreposez la tête taille-haie à perche dépourvue de son groupe moteur, placez le cache à l’extrémité de l’axe.

Programme d'entretien

Heures d'utilisation		Avant utilisation	Quotidiennement (10 h)	25 h	Au besoin	Page correspondante
Appareil tout entier	Vérifier visuellement si des pièces sont endommagées	○				14
Tous les écrous et vis de fixation	Serrer	○				14
Lames	Vérifier si elles sont endommagées, fendues ou émoussées		○			14
	Régler l'espace				○	14
Carter d'engrenage	Graisser			○		14
Arbre d'entraînement	Graisser			○		14
Groupe moteur	Voir le manuel d'instructions du groupe moteur					

Dépannage

Problème	Cause probable	Solution
Le moteur ne démarre pas.	Voir le manuel d'instructions du groupe moteur.	
Le moteur s'arrête peu après le démarrage.		
La vitesse maximale est limitée.		
Les lames ne bougent pas. ➔ **Coupez le moteur immédiatement !**	L'angle de l'unité de coupe est incorrect.	Assurez-vous que le verrouillage d'angle s'engage correctement.
	Une brindille est coincée dans les lames.	Retirer le corps étranger.
	Le système d'entraînement ne fonctionne pas correctement.	S'adresser à un centre de services agréé Makita pour une inspection et une réparation.
Le corps vibre de façon anormale. ➔ **Coupez le moteur immédiatement !**	Le système d'entraînement ne fonctionne pas correctement.	S'adresser à un centre de services agréé Makita pour une inspection et une réparation.
Les lames ne s'arrêtent pas. ➔ **Coupez le moteur immédiatement !**	Le groupe moteur ne fonctionne pas correctement.	Voir le manuel d'instructions du groupe moteur.

Données techniques

Modèle		EN401MP
Dimensions (L x P x H)	mm (pouce)	1 624 x 108 x 90 (64" x 4-1/4" x 3-1/2")
Poids	kg (lb)	2,8 (6,3)
Longueur de coupe effective	mm (pouce)	490 (19-1/4")
Angle de coupe des lames		135° (haut 45°, bas 90°)
Rapport de transmission		1/4,78

Español (Instrucciones originales)

Prefacio

Muchas gracias por la adquisición de su accesorio para cortasetos Makita. Este aditamento está diseñado para instalarse en el equipo motorizado Makita que se menciona en este manual de instrucciones.
Antes de usar, por favor lea este folleto, así como el manual de instrucciones del equipo motorizado. Esto le ayudará a obtener un óptimo resultado de su accesorio para cortasetos Makita.

Índice **Página**

Prefacio 16
Símbolos 16
Unidad motorizada aprobada 16
Aditamento aprobado 16
Descripción de la pieza 17
Advertencias de seguridad para desmalezadora eléctrica 17
Advertencias de seguridad para el cortasetos de alcance extendido 17
Medidas de seguridad 17
Ensamble y ajuste 19
Operación 19
Inspección y mantenimiento 20
Almacenamiento 20
Programa de mantenimiento 21
Resolución de problemas 21
Información técnica 21

Símbolos

Los siguientes símbolos aparecen en el aditamento y en este manual de instrucciones. Asegúrese de entender su significado.

Lea y siga las indicaciones en el manual de instrucciones.

¡Tenga especial cuidado y atención!

¡Prohibido!

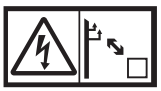
Esté atento del cableado eléctrico. Riesgo de descarga eléctrica.

PELIGRO: Mantenga las manos alejadas de la cuchilla.

Use guantes protectores.

Use casco protector, así como protección ocular y auditiva.

Use botas resistentes con suelas antiderrapantes.

Superficies calientes - Quemaduras de los dedos o las manos.

Mantenga a las personas y animales de alrededor alejados al menos 15 m (50 pies) de distancia de la herramienta motorizada.

Conserve el área de operación despejada de personas y mascotas

Primeros auxilios

Unidad motorizada aprobada

Este accesorio está aprobado para usarse únicamente con la(s) siguiente(s) unidad(es) motorizada(s):

- (Cabezal motorizado multifuncional)
  EX2650LH
- (Cabezal motorizado multifuncional inalámbrico)
  BUX360, BUX361, BUX362, UX360D, UX361D, UX362D, *DUX60, *XUX01, *DUX18, *XUX02, *UX01G, *GUX01
  (*Estos modelos cuentan con la certificación UL solamente)

⚠ **ADVERTENCIA: Nunca utilice el accesorio con una unidad motorizada no aprobada.** Una combinación no aprobada puede causar lesiones graves.

Aditamento aprobado

Este aditamento está aprobado para ser utilizado solo con los siguientes equipos:

- (Aditamento de extensión de eje)
  LE400MP

⚠ **ADVERTENCIA: Nunca utilice un accesorio que no ha sido aprobado.** Una combinación no aprobada puede resultar en lesiones graves.

Descripción de la pieza (Fig. 1)

Los números a continuación hacen referencia a la ilustración
1. Eje
2. Caja de cambios
3. Cuchillas
4. Bloque del ángulo
5. Mango de unidad cortadora
6. Cubierta de las cuchillas

Advertencias de seguridad para desmalezadora eléctrica

1. **Mantenga todas las partes de su cuerpo alejadas de la cuchilla. No extraiga el material cortado o sujete el material que se va a cortar cuando las cuchillas estén en movimiento.** Las cuchillas continuarán moviéndose una vez que se apaga el interruptor. Un momento de distracción mientras opera el cortasetos podría ocasionar lesiones personales graves.
2. **Cargue el cortasetos por el mango y que la cuchilla esté detenida, y con cuidado de no accionar ningún interruptor de encendido/apagado.** El transporte adecuado del cortasetos disminuirá el riesgo de un arranque inadvertido y de la posibilidad de lesiones personales por las cuchillas.
3. **Cuando transporte o almacene el cortasetos, ajuste siempre la cubierta de las cuchillas.** El manejo adecuado del cortasetos disminuirá el riesgo de lesiones personales por las cuchillas.
4. **Al limpiar el material atascado o dar servicio a la unidad, asegúrese de que todos los interruptores de encendido/ apagado estén en apagado y que la batería sea extraída o esté desconectada.** La activación inesperada del cortasetos mientras se despeja el material atascado o se le da servicio podría provocar lesiones personales graves.
5. **Sostenga el cortasetos por las superficies aisladas de agarre solamente, ya que la cuchilla puede hacer contacto con el cableado oculto.** Las cuchillas que hagan contacto con un cable electrizado podrían conducir electricidad hacia las partes metálicas expuestas del cortasetos, lo cual podría dar una descarga eléctrica al operador.
6. **Mantenga todos los cables de alimentación y demás cables alejados del área de corte.** Los cables de alimentación o demás cables podrían estar ocultos entre los arbustos o setos y ser cortados accidentalmente por la cuchilla.
7. **No use el cortasetos bajo condiciones climáticas inadecuadas, sobre todo cuando exista el riesgo de rayos eléctricos.** Esto reduce el riesgo de ser alcanzado por rayos.

Advertencias de seguridad para el cortasetos de alcance extendido

1. **Para reducir el riesgo de electrocutarse, nunca use el cortasetos de alcance extendido cerca de líneas de energía eléctrica.** El contacto con las líneas de energía eléctrica o cerca de estas puede ocasionar lesiones graves o un choque eléctrico, y pueden causar la muerte.
2. **Siempre use ambas manos cuando maneje el cortasetos de alcance extendido.** Sostenga el cortasetos de alcance extendido con ambas manos para evitar la pérdida de control.
3. **Siempre use protección para la cabeza cuando maneje el cortasetos de alcance extendido por encima de usted.** Los residuos que caigan pueden resultar en lesiones personales graves.

Medidas de seguridad

⚠ **ADVERTENCIA: Lea todas las advertencia de seguridad, así como todas las instrucciones en este folleto y en el manual de instrucciones del equipo motorizado. No seguir todas las advertencias e instrucciones que se presentan a continuación puede que resulte en descarga eléctrica, incendio y/o graves lesiones.**
Guarde todas las advertencias e instrucciones para referencia futura.
Los términos “cortasetos” y “equipo” en las advertencias y precauciones hacen referencia a la combinación del aditamento y equipo motorizado.
El término “motor” en las advertencias y precauciones hace referencia al motor o motor eléctrico del equipo motorizado.

Uso destinado

- Este aditamento está diseñado solamente con el propósito de podar arbustos y cercos de setos al usarse en conjunto con un equipo motorizado aprobado. Nunca use el aditamento para otros propósitos. Puede que el uso inapropiado del aditamento resulte en graves lesiones.

Precauciones generales

- Antes de arrancar el cortasetos, lea este folleto y el manual de instrucciones del equipo motorizado para familiarizarse con el manejo del equipo.
- No preste el aditamento a ninguna persona sin suficiente experiencia o conocimiento en el manejo de cortasetos.
- Al prestar el aditamento, incluya siempre este manual de instrucciones.
- No permita que los niños ni las personas menores de 18 años usen el cortasetos. Manténgalos alejados del cortasetos.
- Maneje el cortasetos con máxima precaución y atención.
- No opere esta unidad si siente cansancio, si tiene alguna enfermedad o si está bajo la influencia de medicamentos, drogas o alcohol.
- Nunca intente hacer alteraciones en el aditamento.
- Siga las regulaciones en su país sobre el manejo de cortasetos.

Equipo protector personal

- Use siempre pantalones largos, botas, guantes y una camiseta de manga larga. No use ropa holgada, joyas, pantalones cortos, sandalias ni ande descalzo. Amárrese el cabello para que quede sobre el nivel de los hombros.
- Use casco de seguridad, así como gafas y guantes de protección para protegerse a sí mismo de residuos que salgan arrojados u objetos que caigan. **(Fig. 2)**
- Use protección para los oídos, como orejeras, para prevenir la pérdida auditiva.
- Use vestimenta y calzado apropiados para una operación segura, como overol de trabajo y zapatos resistentes con suela antiderrapante. No use ropa holgada ni joyas o alhajas. La ropa suelta, al igual que las alhajas y el cabello largo, pueden engancharse en las partes móviles.
- Use guantes protectores al tocar las cuchillas o al ajustar el ángulo de las mismas. Las cuchillas pueden ocasionar graves cortaduras a las manos expuestas.

Seguridad en el área de trabajo

- ⚠ **PELIGRO:** Mantenga el cortasetos alejado del cableado del servicio eléctrico y telecomunicaciones. El contacto o acercamiento a las líneas de alto voltaje con el cortasetos puede resultar en graves lesiones o incluso la muerte. Antes de iniciar la operación, inspeccione el área de trabajo para ver si hay cableado y cercos eléctricos alrededor.
- Opere el cortasetos sólo bajo entornos con visibilidad e iluminación diurna adecuadas. No use el cortasetos en lugares oscuros o con neblina.
- Arranque y opere el motor sólo en lugares en el exterior que cuenten con buena ventilación. La operación en un lugar confinado con ventilación insuficiente puede resultar en muerte por sofocación (ahogamiento) o intoxicación con monóxido de carbono.
- Durante la operación, nunca se pare sobre una superficie que sea inestable, resbalosa o inclinada. Durante época invernal, esté atento del hielo y la nieve, y asegúrese de pisar el suelo con estabilidad y firmeza.
- Durante la operación, mantenga a las personas alrededor, así como las mascotas a 15 m de distancia del cortasetos. Pare el motor tan pronto alguien se aproxime.
- Antes de la operación, inspeccione el área de trabajo para ver si hay cercos de alambre, piedras y otros objetos sólidos. Esto podría dañar las cuchillas.
- ⚠ **ADVERTENCIA:** El uso de este producto puede generar polvo que contenga sustancias químicas que pueden causar enfermedades respiratorias, entre otros males. Algunos ejemplos de estos químicos son los compuestos que se encuentran en los pesticidas, insecticidas, fertilizantes y herbicidas.

El riesgo al que se expone variará, dependiendo de la frecuencia con la que realice este tipo de trabajo. Para reducir la exposición a estos productos químicos: trabaje en un área bien ventilada, y póngase el equipo de seguridad indicado, tal como las máscaras contra el polvo que están especialmente diseñadas para filtrar partículas microscópicas.

Activación del equipo

- Antes de ensamblar o hacer ajustes en el equipo, apague el motor y quite la tapa de la bujía de encendido o el cartucho de la batería.
- Use guantes protectores al ensamblar las cuchillas o hacer ajustes en el ángulo de las mismas.
- Antes de arrancar el motor, inspeccione el equipo para ver si hay daños, tuercas y tornillos flojos o algún ensamblado incorrecto. Reemplace las cuchillas que presenten grietas o daños, o que se hayan doblado. Compruebe que todas las palancas e interruptores puedan accionarse con facilidad. Limpie y seque los mangos.
- Nunca intente arrancar el motor si el equipo está dañado o no está completamente ensamblado. De lo contrario, esto puede que resulte en graves lesiones.
- Ajuste el arnés para la correa de hombro y la empuñadura de tal manera que se ajuste al tamaño del cuerpo del operador.

Arranque del motor

- Use el equipo de protección personal antes de arrancar el motor.
- Arranque el motor por lo menos a 3 metros (10 pies) de distancia del lugar de abastecimiento de combustible.
- Antes de arrancar el motor, asegúrese de que no haya personas ni animales en el área de trabajo.
- Cuando arranque el motor o coloque un cartucho de batería, mantenga las cuchillas alejadas de su cuerpo y de cualquier otro objeto, incluyendo el suelo. Puede que las cuchillas se muevan al arrancar el motor y que causen graves lesiones o daños al equipo y/o a la propiedad.
- Coloque el equipo en suelo firme. Mantenga un buen equilibrio y pise firmemente el suelo.
- Al jalar la perilla del arrancador, sujete el equipo con firmeza contra el suelo con su mano izquierda. Nunca se pare sobre el eje de operación del equipo. **(Fig. 3)**
- Siga el manual de instrucciones de los equipos motorizados para arrancar el motor.
- Si las cuchillas se mueven durante el estado pasivo del motor en marcha, pare el motor y haga el ajuste para bajar la velocidad del motor en estado pasivo.

Operación

- Mantenga la posición correcta de las manos, los pies y la unidad durante su uso. Mantenga una posición estable y el equilibrio. No se exceda en el alcance. Mantenga todas las partes del cuerpo alejadas del accesorio de corte y las superficies calientes.
- En el evento de alguna emergencia, apague el motor de inmediato.
- Si percibe algo que le parezca extraño (p.ej. ruido o vibración inusuales) durante la operación, apague el motor. No use el cortasetos hasta que la causa se haya reconocido y resuelto.
- Las cuchillas continúan moviéndose durante un momento breve tras haber soltado el gatillo acelerador o apagado el motor. No se apresure en hacer contacto con las cuchillas.
- Sólo con el equipo activo en estado pasivo del motor, coloque el arnés para la correa de hombro.
- Durante la operación, use el arnés para la correa de hombro. Mantenga firmemente el cortasetos sobre su costado derecho. **(Fig. 4)**
- Sostenga el mango delantero con la mano izquierda y el mango trasero con la mano derecha, independientemente de que usted sea diestro o siniestro. Sujete con sus manos los mangos de tal forma que los dedos enrollen el mango encontrándose con el pulgar.
- No intente nunca operar el equipo con una sola mano. Puede que haya pérdida del control resultando en lesiones graves o mortales. Para reducir el riesgo de lesiones por cortaduras, mantenga sus manos y pies alejados de las cuchillas.
- No se exceda al querer alcanzar algo. Mantenga los pies firmes y el equilibrio en todo momento. Esté al tanto de obstáculos ocultos como troncos aún enterrados de árboles cortados, raíces y zanjas para evitar tropezones. Despeje el área de trabajo de ramas caídas y otros objetos.
- Nunca trabaje estando sobre escaleras o árboles para evitar la pérdida del control.
- No sostenga la herramienta por encima de la altura del hombro.
- Durante la operación, no golpee nunca las cuchillas contra obstáculos duros como piedras u objetos metálicos. Tenga particular atención al cortar setos que se encuentren próximos o contra un cerco de alambre. Al trabajar en proximidad del suelo, asegúrese de que la arena, tierra o piedras no se introduzcan entre las cuchillas.
- Si las cuchillas entran en contacto con piedras u otros objetos duros, pare el motor de inmediato y tras haber extraído la bujía de encendido o el cartucho de la batería, revise las cuchillas para ver si hay daños. Reemplace las cuchillas si están dañadas.
- Si las ramas gruesas se atascan entre las cuchillas, apague el motor de inmediato, coloque el cortasetos en el suelo y tras haber extraído la bujía de encendido o el cartucho de la batería, despeje las obstrucciones. Revise si hay daños en las cuchillas antes de utilizar el equipo de nuevo.
- ⚠ Nunca toque ni aproxime sus dedos a las cuchillas mientras se estén moviendo. Las cuchillas pueden cortar los dedos fácilmente. Al estar manipulando las cuchillas o ajustando el ángulo de las mismas, pare el motor y quite la tapa de la bujía de encendido o el cartucho de la batería.
- La aceleración del motor con las cuchillas bloqueadas incrementa la carga y dañará el motor y/o el embrague.
- Revise frecuentemente las cuchillas cortadoras durante la operación para ver si hay grietas o bordes desafilados. Antes de la inspección, apague el motor y espere a que las cuchillas se hayan detenido completamente. Reemplace las cuchillas dañadas o desafiladas de inmediato, incluso si las grietas son sólo superficiales.
- Si el equipo recibe un golpe fuerte o cae al suelo, revise su condición antes de continuar el trabajo. Revise el sistema de combustible para ver si hay fugas, así como los controles y dispositivos de seguridad en busca de fallas. Si hay cualquier daño o algo parece dudoso, solicite una inspección y servicio de reparación en un centro de servicio autorizado Makita.
- No toque la caja de cambios. La caja de cambios se calienta durante la operación.
- Tome un descanso para prevenir la pérdida del control debido al cansancio. Recomendamos tomar un descanso de 10 a 20 minutos por cada hora de trabajo.
- Siempre que vaya a no estar atendiendo el equipo, incluso durante un momento breve, apague el motor o quite el cartucho de la batería. Un equipo desatendido con el motor corriendo puede ser usado por una persona no autorizada y causar un grave accidente.
- Antes de la operación de corte, jale la palanca de aceleración hasta alcanzar velocidad máxima.
- Siga el manual de instrucciones del equipo motorizado para un uso correcto de la palanca de control y del interruptor.
- Durante o tras la operación, no coloque el equipo caliente sobre césped seco ni sobre material que pudiese prender fuego.

Transporte

- Antes de ensamblar el equipo, apague el motor y quite la tapa de la bujía de encendido o el cartucho de la batería. Coloque siempre la cubierta de las cuchillas durante el transporte del equipo.
- Al cargar el equipo, hágalo horizontalmente sujetándolo del eje. Mantenga el mofle que se encuentre caliente alejado de su cuerpo.
- Al estar transportando el equipo en un vehículo, fije la posición del equipo para evitar que se voltee. De lo contrario, puede que resulte en fugas de combustible, así como daños al equipo y a otros artículos.

Mantenimiento

- Antes de realizar cualquier servicio de reparación, mantenimiento o limpieza sobre el equipo, apague siempre el motor y quite la tapa de la bujía de encendido o el cartucho de la batería. Espere hasta que el motor se haya enfriado.
- Para reducir el riesgo de incendio, nunca realice servicios sobre el equipo en proximidad de las llamas de algún fuego.
- Use siempre guantes protectores al manipular las cuchillas.
- Elimine siempre la tierra y el polvo del equipo. Para este propósito, nunca use gasolina, bencina, diluyentes (tíner), alcohol o alguna sustancia similar. Puede que esto resulte en descoloración, deformación y grietas de las piezas de plástico.

- Tras cada uso, apriete todos los tornillos y las tuercas, excepto los que se usan para el ajuste del carburador.
- Mantenga afiladas las piezas de corte. Si las cuchillas cortadoras se han desafilado y el desempeño en el corte es deficiente, acuda a un centro de servicio Makita y solicite que las cuchillas sean afiladas.
- Nunca repare las cuchillas dobladas o rotas al enderezarlas o soldarlas. Puede que fragmentos de las cuchillas se desprendan resultando en lesiones graves. Póngase en contacto con un centro de servicio autorizado de Makita para reemplazar las piezas con repuestos originales de Makita.
- Nunca intente realizar algún procedimiento de mantenimiento o reparación que no se encuentre descrito en este folleto o en el manual de instrucciones del equipo motorizado. Para tales procedimientos acuda a los centros de servicio autorizado de Makita.
- Use siempre piezas de repuesto y accesorios originales de Makita solamente. El uso de piezas o accesorios de otros fabricantes puede que resulte en averías del equipo, ocasionado daños al equipo y/o graves lesiones.
- Solicite de forma periódica a un centro de servicio autorizado de Makita que inspeccione y haga servicio de mantenimiento en el cortasetos.

Almacenamiento

- Antes de almacenar el equipo, proceda con limpiarlo y hacer el mantenimiento de forma cabal. Coloque la cubierta de las cuchillas.
- Almacene el equipo en un lugar seco y elevado o bajo llave para que no esté al alcance de los niños.
- No recargue el equipo contra alguna pared o similar. De lo contrario, puede que el cortasetos repentinamente se caiga causando alguna lesión.

Primeros auxilios

- Tenga siempre a su alcance un juego de primeros auxilios. Reponga inmediatamente cualquier artículo que haya utilizado de su juego de primeros auxilios.
- Al pedir ayuda, proporcione la siguiente información:
  - Lugar del accidente
  - Lo sucedido
  - Número de personas lesionadas
  - Descripción de la lesión
  - Su nombre

Ensamble y ajuste

⚠ **ADVERTENCIA:**
- Antes de ensamblar o hacer ajustes en el equipo, apague el motor y quite la tapa de la bujía de encendido o el cartucho de la batería. De lo contrario, puede que las cuchillas u otras piezas se muevan resultando en graves lesiones.
- Antes de manipular o dar servicio al equipo alrededor de las cuchillas, colóquese guantes protectores y coloque la cubierta para las cuchillas. De lo contrario, las cuchillas pueden ocasionar graves cortaduras a las manos expuestas.
- Recueste el equipo siempre que lo vaya a ensamblar o al hacer ajustes en éste. Tener el equipo erguido en posición vertical durante el ensamblado o el ajuste puede resultar en graves lesiones.
- Siga las advertencias y precauciones que se indican en el capítulo “Medidas de seguridad”, así como en el manual de instrucciones del equipo motorizado.
- Antes de operar el equipo, asegúrese de que la palanca de bloqueo esté apretada.

Ensamble del aditamento (Fig. 5)

Ensamble el aditamento como se indica a continuación.
1. Afloje los tornillos **(A)** y **(B)**.
2. Inserte el eje en la cubierta **(D)**.

NOTA: Asegúrese de que el eje quede completamente insertando en la cubierta (aprox. 237 mm / 9-3/8”).
Si experimenta dificultad para insertar la cubierta, gire manualmente el eje de operación **(C)** un poco y vuelva a intentar.

3. Asegúrese de que el eje quede adecuadamente insertado y luego apriete los tornillos **(B)** y **(A)**.

Instalación del aditamento al equipo motorizado (Fig. 6)

Para instalar el aditamento al equipo motorizado, sigua los pasos que se indican a continuación.
1. Asegúrese de que la palanca de bloqueo **(A)** no se encuentre apretada.
2. Alinee la clavija **(B)** con la marca de la flecha **(C)**.
3. Inserte el eje en el eje de operación del equipo motorizado hasta que la línea de posición **(E)** y el botón de liberación **(D)** emerja.
4. Apriete la palanca de bloqueo **(A)** con firmeza como se muestra.

Para quitar el aditamento, afloje la palanca de bloqueo, presione el botón de bloqueo y extraiga el eje.

AVISO: No apriete la palanca de bloqueo **(A)** sin que el eje del aditamento se encuentre insertado. De lo contrario, puede que la palanca de bloqueo estreche el acceso del eje de operación demasiado y lo dañe.

Ajuste del ángulo de corte (Fig. 7)

⚠ **ADVERTENCIA:**
- No opere la herramienta con la unidad cortadora con fijación suelta o inestable.

Puede ajustar el ángulo de corte hacia arriba a 45° y hacia abajo a 90°.
1. Detenga el motor del cortasetos de extensión y coloque el equipo sobre el suelo.
2. Ajuste el ángulo de la unidad cortadora, sujete el mango **(A)** de la unidad cortadora con una mano, y sujete el bloqueo del ángulo **(B)** con la otra mano como se muestra en la ilustración.
3. Jale suavemente el bloqueo del ángulo, y cambie el ángulo de la unidad cortadora. Tras ajustar el ángulo, regrese suavemente a su lugar el bloqueo del ángulo.

Nota:
- La unidad cortadora se fija solamente con ciertos ángulos al costado de la ranura en la unidad. Asegúrese que la unidad cortadora encaje apropiadamente. Si el ángulo no es adecuado, el embrague se corta y la herramienta no opera.
- No ajuste la unidad cortadora mientras que el cortasetos de extensión se encuentre en posición vertical erguida.
- Mueva el interruptor I-O en la posición de apagado “O” y coloque el cortasetos de extensión en posición plana sobre el suelo para ajustar el ángulo de corte.
- Fije siempre las cuchillas con la cubierta de cuchilla incluida antes de ajustar el ángulo de corte.

En caso de que la unidad cortadora se encuentre floja, el perno **(A)** (el eje del ajuste del ángulo) requiere apretarse. **(Fig. 8)**
1. Ajuste la llave de tubo **(C)** y la llave hexagonal **(B)** sobre el perno **(A)**.
2. Ajuste el nivel de apriete de la unidad cortadora al girar la llave hexagonal **(B)**, y luego apriete el perno al girar la llave de tubo **(C)**.

Nota:
- No fije la unidad cortadora demasiado apretada. El ángulo de la unidad cortadora no puede cambiarse si se aprieta demasiado.

Operación

⚠ **ADVERTENCIA:**
- Si las cuchillas se mueven durante el estado pasivo del motor en marcha, ajuste para bajar la velocidad del motor en estado pasivo. De lo contrario no podrá parar las cuchillas al desactivar el acelerador, lo cual puede causar lesiones graves.
- Siga las advertencias y precauciones que se indican en el capítulo “Medidas de seguridad”, así como en el manual de instrucciones del equipo motorizado.

Corte horizontal (Fig. 9)

Siga los pasos a continuación para podar horizontalmente los cercos de setos.
1. Jale la palanca de aceleración por completo.
2. Aplique las cuchillas al cerco de setos con un ángulo de 15° a 30°.
3. Pode el cerco de setos con un movimiento oscilante.

Corte vertical (Fig. 10)

Siga los pasos a continuación para podar verticalmente los cercos de setos.

1. Jale la palanca de aceleración por completo.
2. Aplique las cuchillas al cerco de setos de forma paralela entre sí.
3. Pode el cerco de setos con un movimiento oscilante de abajo hacia arriba.

Inspección y mantenimiento

⚠ **ADVERTENCIA:**

- Antes de inspeccionar o hacer mantenimiento en el equipo, apague el motor y quite la tapa de la bujía de encendido o el cartucho de la batería. De lo contrario, puede que las cuchillas u otras piezas se muevan resultando en graves lesiones.
- Antes manipular o dar servicio al equipo alrededor de las cuchillas, colóquese guantes protectores y coloque la cubierta de las cuchillas. Durante el ensamble o el ajuste, puede que sus dedos entren en contacto con las cuchillas ocasionando graves lesiones.
- Recueste el cortasetos siempre que vaya a realizar ajustes o ensambles en éste. Tener el equipo erguido en posición vertical durante el ensamblado o el ajuste puede resultar en graves lesiones.
- Siga las advertencias y precauciones que se indican en el capítulo “Medidas de seguridad”, así como en el manual de instrucciones del equipo motorizado.

Inspección de las cuchillas

Revise diariamente las cuchillas para ver si hay daños, grietas o bordes desafilados. Acuda a un centro de servicio autorizado de Makita para reemplazar las cuchillas dañadas o para afilar las cuchillas desafiladas.

Ajuste del espacio de despeje de las cuchillas (Fig. 11)

Las cuchillas superior e inferior se desgastan gradualmente tras las operaciones. Si no puede obtener un corte limpio a pesar de que las cuchillas están lo suficientemente afiladas, ajuste la separación como se indica a continuación. El apriete del perno de fijación determina la separación de las cuchillas. La tuerca sujeta el perno de fijación con cierto nivel de apriete. Una separación muy suelta causea un corte desafilado, mientras que una separación muy apretada causa una generación innecesaria de calor haciendo que las cuchillas se desgasten más rápido.

1. Afloje las tuercas **(A)** con una llave.
2. Apriete los pernos **(B)** ligeramente hasta que se detengan. Luego desenrosque de un cuarto a medio giro cada uno de ellos para conseguir la separación necesaria.
3. Sujete los pernos **(B)** y apriete la tuerca **(A)**.
4. Aplique aceite ligeramente sobre la superficie de fricción de las cuchillas.
5. Encienda el motor, activando y desactivando la palanca de aceleración durante un minuto.
6. Mida el tiempo necesario para que las cuchillas se detengan tras haber liberado el acelerador. Si demora dos o más segundos, apague el motor y repita los pasos 1 a 6.
7. Apague el motor y toque la superficie de las cuchillas. Si no están demasiado calientes al tacto, ha realizado el ajuste adecuado. Si están demasiado calientes, desenrosque los pernos **(B)** un poco y repita los pasos 5 a 7.

Lubricación de las piezas móviles (Fig. 12)

AVISO: Siga las indicaciones sobre frecuencia y cantidad de grasa a ser suministrada. De lo contrario, puede que una lubricación insuficiente ocasione daños en las piezas móviles.

Caja de cambios:
La caja de cambios del cortasetos de extensión deberá ser engrasada cada 25 horas de operación. El orificio para el engrasado se encuentra por debajo del perno. Retire el perno para hacer la lubricación. Añada aproximadamente 3 g (4 cc) de lubricante al punto A de la caja de cambios y 5 g (7 cc) de lubricante al punto B respectivamente a través de los orificios para el engrasado. Regrese el perno a su lugar tras la lubricación. Tras el suministro adecuado de grasa, puede que un poco de ella salga de la base de las cuchillas durante el primer uso después del engrasado.

Eje de operación:
Aplique grasa por cada 25 horas de operación.

Inspección general

- Apriete los pernos, tornillos y tuercas que estén sueltos.
- Revise si hay piezas o cuchillas dañadas. Acuda a los centros de servicio autorizado de Makita para piezas de repuesto.

Almacenamiento

⚠ **ADVERTENCIA:** Siga las advertencias y precauciones que se indican en el capítulo “Medidas de seguridad”, así como en el manual de instrucciones del equipo motorizado. **(Fig. 13)**
Al almacenar el accesorio para cortasetos por separado del equipo motorizado, coloque la tapa en el extremo del eje.

Programa de mantenimiento

Horas de operación		Antes de la operación	Diario (10 h)	25 h	Cuando se requiera	Página correspondiente
Toda la unidad	Inspeccionar visualmente para detección de daños en las piezas	○				20
Fijación de todas las tuercas y los tornillos	Apretar	○				20
Cuchillas	Inspeccionar para ver si hay daños o grietas, o si el borde está desafilado		○			20
	Ajustar de espacio de despeje				○	20
Caja de cambios	Suministrar grasa			○		20
Eje de operación	Suministrar grasa			○		20
Equipo motorizado	Consulte el manual de instrucciones del equipo motorizado					

Resolución de problemas

Problema	Causa probable	Solución
El motor no arranca.	Consulte el manual de instrucciones del equipo motorizado.	
El motor se para al poco tiempo de arrancar.		
La velocidad máxima es limitada.		
Las cuchillas no se mueven. ➔ **¡Pare el motor de inmediato!**	Ángulo inadecuado de la unidad cortadora.	Asegúrese de que al bloqueo de ángulo encaje correctamente.
	Se ha enredado una ramilla en las cuchillas.	Quite los residuos y materia ajena.
	El sistema de accionamiento no funciona correctamente.	Solicite un servicio de inspección y reparación en un centro de servicio autorizado de Makita.
El equipo vibra de forma anormal. ➔ **¡Pare el motor de inmediato!**	El sistema de accionamiento no funciona correctamente.	Solicite un servicio de inspección y reparación en un centro de servicio autorizado de Makita.
Las cuchillas no se detienen. ➔ **¡Pare el motor de inmediato!**	El equipo motorizado no funciona correctamente.	Consulte el manual de instrucciones del equipo motorizado.

Información técnica

Modelo		EN401MP
Dimensiones (La x An x Al)	mm (pulgada)	1624 mm x 108 mm x 90 mm (64” x 4-1/4” x 3-1/2”)
Peso	kg (lbs)	2,8 kg (6,3 lbs)
Longitud de corte efectiva	mm (pulgada)	490 mm (19-1/4”)
Ángulo de corte de las cuchillas		135° (45° arriba, 90° abajo)
Relación de cambios		1/4,78

<USA only>

⚠ WARNING

The engine exhaust from this product contains chemicals known to the State of California to cause cancer, birth defects or other reproductive harm.

<USA solamente>

⚠ ADVERTENCIA

Los gases de escape del motor de este producto contienen sustancias químicas conocidas en el Estado de California como causantes de cáncer, defectos genéticos y otros problemas relacionados con la reproducción.

Makita Corporation

3-11-8, Sumiyoshi-cho,
Anjo, Aichi 446-8502 Japan

www.makita.com

885194-947
EN401MP-1

ALA

Quebec Notice — Warranty of Availability (Bill 29)
Avis (Québec) — Garantie de disponibilité (projet de loi 29)

For Québec customers only:
Pour les clients du Québec seulement :

NOTICE TO QUÉBEC CONSUMERS – Warranty of availability of replacement parts, repair services and related maintenance/repair information.

Please note that while Makita Canada Inc. ("Makita") makes reasonable efforts to have replacement parts and/or maintenance/repair information available for certain products, please note that Makita does not guarantee the availability of replacement parts, repair services or maintenance/repair information within the meaning of section 39 of the Quebec Consumer Protection Act and sections 79.18 to 79.20 of the Regulation Respecting the Application of the Consumer Protection Act, for any Makita® products manufactured, imported, distributed, advertised, offered for sale and/or sold in Quebec (whether through authorized dealers, or any other distribution channel).

AVIS AUX CONSOMMATEURS DU QUÉBEC – Garantie de disponibilité des pièces de rechange, services de réparation, et renseignements relatifs à l'entretien et à la réparation.

Bien que Makita Canada Inc. (« Makita ») déploie des efforts raisonnables afin de rendre disponibles les pièces de rechange et/ou les renseignements relatifs à l'entretien ou à la réparation de certains produits, Makita ne garantit pas la disponibilité des pièces de rechange, des services de réparation ou des renseignements nécessaires à l'entretien ou à la réparation au sens de l'article 39 de la Loi sur la protection du consommateur du Québec et des articles 79.18 à 79.20 du Règlement d'application de la loi sur la protection du consommateur pour aucun produit Makita^MD fabriqué, importé, distribué, annoncé, offert en vente et/ou vendu au Québec (que ce soit par l'intermédiaire de détaillants autorisés ou d'autres voies de distribution).